Filtr-Osuszacz do Nissan Kubistar

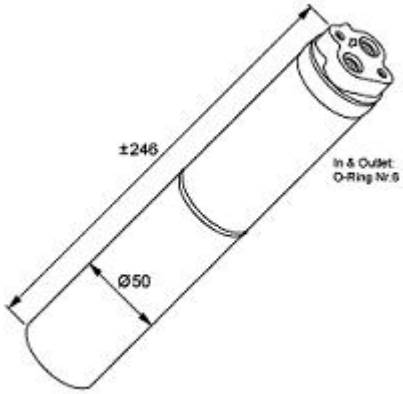

Marka samochodu: Nissan

Nr. produktu: G133PC

Cena promocyjna

Netto: 24,39 zł

Brutto: 30,00 zł

Przejdź do sklepu

OPIS PRODUKTU

Kod produktu:

G133PC

Opis produktu:

Numer oryginału: 2764000QAB / 2764000QAC / 2764000QAE / 7700836314Czynnik chłodniczy: R-134aWymiary "wejscie": Wymiary "wyjście": Średnica filtra: 50 (mm)Rocznik pojazdu: Kubistar (04-) Pojemność

© CLIMA TEAM Spółka z o.o.
Doradztwo i Profesjonalizm
ul. Staniewicka 2 03-310 Warszawa
Zapraszamy od poniedziałku do piątku
w godz. 9:00 - 17:00
Tel: (022) 817 83 01
Fax: (022) 817 84 49
autoklima@climateam.pl
klimatyzacja@climateam.pl
Mobile: 0 501 642 528
Mobile: 0 501 642 529
Mobile: 0 500 119 528

projekt GRAFCOM | Netler Shop 1.020

silnika: 1.2 / 1.2 16V / 1.6 16V / 1.5 dCi / 1.5 dCi 70 / 1.5 dCi 85